MERCATUS
ingenious cooling

Mini komora chłodnicza i mroźnia
Mini cold room (Chiller & Freezer)
Minikühlzellen & Minitiefkühlzellen

O12 O14

Standard

V4 V2 V9

Cyfrowy wyświetlacz z systemem kontroli

80 mm ekologiczna izolacja

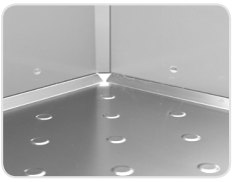

Antypoślizgowa podłoga ze stali nierdzewnej

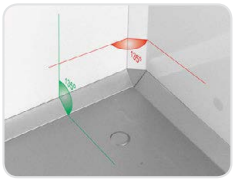

Profil o kącie 135° dla łatwiejszego czyszczenia

Trzy wytrzymałe półki

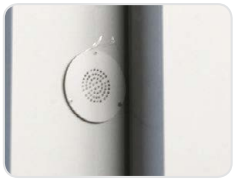

Podgrzewany zawór bezpieczeństwa

Mini-chłodnia O12 i mini-mroźnia O14 to idealne rozwiązanie dla profesjonalistów z branży HORECA, którzy potrzebują dużej przestrzeni magazynowej na małej powierzchni. Panele modułowe o grubości 80 mm, wyróżniają się szarym wykończeniem, które komponuje się z wyposażeniem zaplecza. Bardzo wydajne i niezawodne, modele zaprojektowane do pracy w ciepłych pomieszczeniach.

Duża pojemność na małej powierzchni: 1500 litrów na zaledwie 1,2m² powierzchni podłogi. Pięć poziomów ustawień i trzy wytrzymałe półki ze stali nierdzewnej. Pozwalają optymalnie wykorzystać przestrzeń w zależności od potrzeb użytkownika.

Praktyczna koncepcja: Płaskie opakowanie umożliwia montaż w miejscach o małej powierzchni. Kompaktowy agregat chłodniczy jest wstępnie zamontowany na panelu sufitowym, redukując do minimum czas niezbędny do ustawienia mini-chłodni.

The O12 chiller and O14 freezer mini cold rooms are the ideal solution for catering professionals requiring a large storage capacity with a minimum footprint. The modular panels are 80 mm thick with a distinctive grey finishing that matches the sleek design. Very powerful and reliable, both models are engineered to perform in warm environments.

Large capacity in a small footprint: 1500 litres in a mere 1.2 m² of floor space. The smart racking has 5 levels, allowing the three heavy-duty stainless steel shelves to be adjusted to the storage needs.

Practical concept: The flat-packing allows assembly in basements or other places with tight access. The compact cooling unit is pre-mounted on the ceiling panel, reducing to the minimum the time necessary to set up these mini cold rooms.

Die O12 Minikühlzelle und die O14 Minitiefkühlzelle sind die ideale Lösung für Gastronomie-Profis, die eine groβe Speicherkapazität mit minimalem Platzbedarf. Die modulare Wandpaneelen 80 mm groβ mit einem deutlichen graue Oberfläche entsprechend einem sehr schlanken Design. Sehr leistungsfähig und zuverlässig, sind sie entworfen in warmen Umgebungen durchzuführen.

Groβe Speicherkapazität mit minimalem Platzbedarf: 1500 Litern und unter einer bloβen Nutzfläche von 1,2 m². Der intelligente Schieneneinsatz hat 5 Ebenen, so dass die drei schweren Edelstahlregale können als notwendig eingestellt werden.

Praktisches Konzept: Der flache Lieferungsverpacktsystem, ermöglicht die Montage in Kellern order anderen Orten mit engen Zugang. Die kompakte Kühlungeinheit auf der Deckenpaneel vormontiert ist. Reduziert es auf ein Minimum die erforderliche Zeit, die Montage dieser Minikühlzellen.

Model Model Modell		O12 Chłodnia	O14 Mroźnia
Zakres temperatur Working temperature Betriebstemperatur	°C	-2 ... +8	-18 ... -23
Wymiary zewnętrzne WxDxH External dimensions WxDxH Aussenmaβe	mm	1100x1080x2280	1100x1080x2280
Pojemność brutto Gross volume Bruttorauminhalt	L	1496	1494
Ilość półek No. of Grids No. Roste		3	3

Charakterystyka:

- Lakierowane panele stalowe z powłoką antykorozyjną dopuszczone do kontaktu z żywnością
- Ekologiczna izolacja poliuretanowa wolna od ODP i GWP
- Drzwi samo zamykające z blokadą przy 100 ° otwarciu
- Dwustronne drzwi skrzydłowe ze wzmocnionymi zawiasami
- Ergonomiczna klamka, z zamkiem i systemem bezpieczeństwa
- Łatwe w czyszczeniu uszczelki magnetyczne, zdejmowane bez użycia narzędzi
- Wbudowany przewód grzejny ramy drzwi
- Zintegrowany panel sterowania z elektronicznym termostatem, włącznikiem sieciowym i włącznikiem światła
- Agregat z automatycznym odparowaniem kondensatu i rozmrażaniem
- Wymuszona kondensacja ciągu i odparowanie

Features:

- Prelacquered steel panels, with food grade anti-corrosion coating
- Eco-friendly polyurethane insulation with zero ODP and zero GWP
- Self-closing door with automatic hold open at 100°
- Reversible swing door with reinforced hinges
- Ergonomic handle, with key lock and emergency opening from the inside
- Easy-to-clean magnetic sealing gaskets, removable without tools
- Embedded door frame heater wire
- Integrated control panel with electronic thermostat, mains switch and light switch
- Cooling unit with automatic defrost and electrical re-evaporation of condensed waters
- Forced draft condensation and evaporation

Merkmale:

- Paneele aus vorlackiertem Stahl, Korrosionsschutz-Beschichtung geeignet für Lebensmittelkontakt
- Isolationsmaterial in PUR auf Wasser-Basis mit null ODP und null GWP
- Selbstschließende Tür mit offenhaltend bei 100°
- Reversible Drehtür mit verstärkten Scharnieren
- Ergonomische Griffleisten, mit Profi-Zylinderschloss und integrierter Innenotöffnun
- Leicht reinigende und ohne Werkzeug abnehmbare magnetische Dichtungen
- Türrahmenheizung
- Elektronische Steuerung mit Thermometer und Lichtschalter
- Kühlaggregat mit automatischer Abtauung und elektonischer Tauwasserverdunstung
- Umluftkühlung

O12 / O14

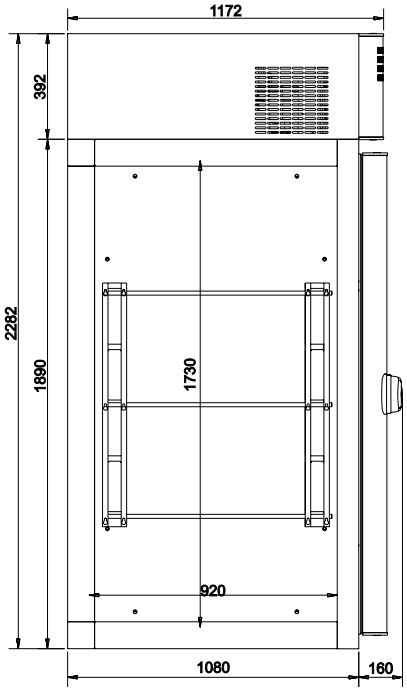

Dane przewozowe Shipping data Lieferdaten		Chłodnia O12	Mroźnia O14
Waga Packed weight Verpackte Gesamtgewicht	kg	285	290
Wymiary Shipping volume Ladevolumen	m^3	3,15	3,15
Dane techniczne Technical data Technische Daten			
Zasilanie Power supply Elektrizitätsversorgung	V / Hz	220-240 / 50	220-240 / 50
Moc Input power Eingangsleistung	W / A	850 / 3,5	940 / 4,1
Moc chłodnicza Cooling power Kühlleistung Te -10°C Tc +45°C	W	720	860
Średnia wilgotność względna Average relative humidity Relative Luftfeuchtigkeit	%	75 ... 85	
Czynnik chłodniczy Refrigerant fluid/GWP Kältemittel-Fluidtyp/THP		R404A/3922	R404A/3922
Masa czynnika Refrigerant charge Kältemittelfüllung	kg	0,300	0,440
Informacje dotyczące wydajności Efficenty information Effizienzinformationen			
Zużycie energii w ciągu 24 godzin Energy consumption in 24 h Energieverbrauch in 24 Stunden	kWh	8,3	13,0
Roczne zużycie energii Annual energy consumption Jährliche Energieverbrauch	kWh	3030	4745
Klasa chłodzenia Climate class Klimaklasse		5	5